Руководство по монтажу дверной петли WX с 3-мя удлиненными крыльями

В состав асимметричной петли с 3-мя удлиненными крыльями входят:

1	Верхнее крыло	1 шт.	
2	Накладка на верхнее крыло	1 шт.	
3	Нижнее крыло	2 шт.	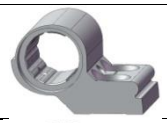
4	Накладка на нижнее крыло	2 шт.	
5	Комплект баута петли	1 шт.	
6	Комплект регулирующей втулки	2 шт.	
7	Шайба	1 шт.	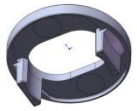
9	Заглушка	2 шт.	
10	Прижимной винт М6х5	3 шт.	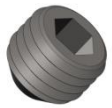
11	Винт с цилиндрической головкой М4х8	3 шт.	
12	Накладка на баут петли	1 шт.	

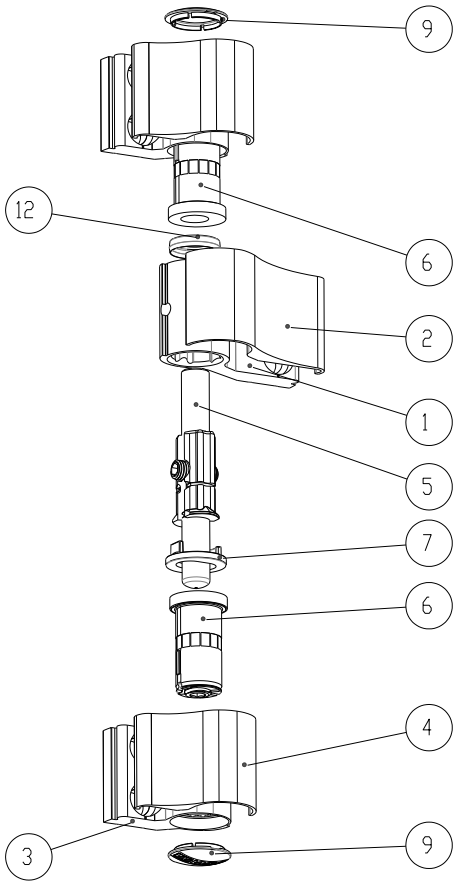

Для монтажа петли необходимо:

- В крылья (1) и (3) ввинтить (не до конца) прижимной винт М6х5 (10)
- вставить в крыло (1) баут петли (5);
- надеть на баут (5) шайбу (7);
- надеть на баут петли со стороны верхнего крыла накладку (12)
- вставить в крыло (3) втулки (6);
- вставить баут петли (5) во втулки комплекта (6)

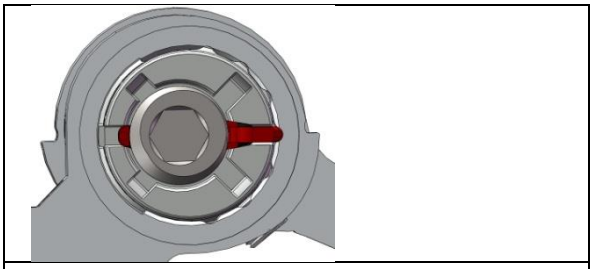

Красный указатель – параллельное плоскости петли положение „0” зажима уплотнения

Собранная таким образом петля готова к установке на профили.

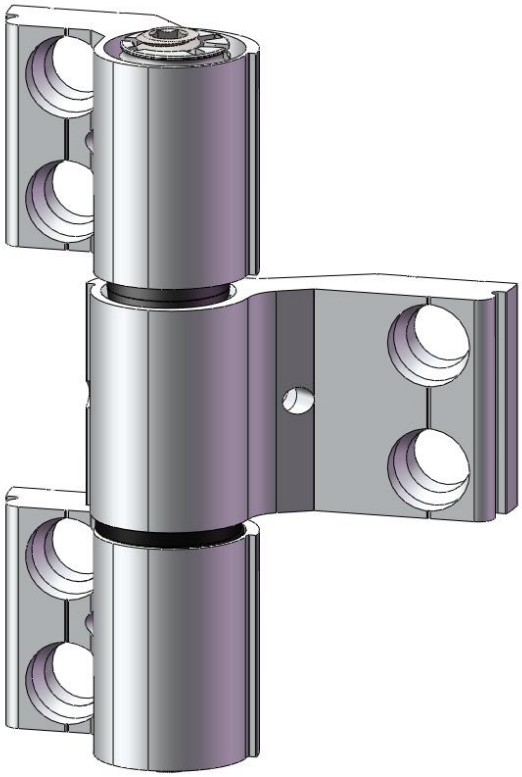

Монтажные наборы (петля с 3-мя крыльями):

Профиль без термобарьера, крепящийся при помощи установочных втулок на блоке WKU

Установочная втулка	6 шт.
Винт M8	6 шт.
Блок WKU	1 шт.
Блок WKU 3 крыла	1 шт.

Профиль без термобарьера, крепящийся при помощи установочного винта на блоке WKU

Установочный винт	6 шт.
Блок WKU	3 шт.
Блок WKU 3 крыла	1 шт.

Профиль без термобарьера, крепящийся при помощи установочных втулок на блоке WN

Установочная втулка	6 шт.
Болт M8	6 шт.
Блок WN	1 шт.
Блок WN 3 крыла	1 шт.

Профиль без термобарьера, крепящийся при помощи установочного винта на блоке WKU

Установочный винт	6 шт.
Блок WN 1 крыла	1 шт.

Блок WN 3 крыла 1 шт.

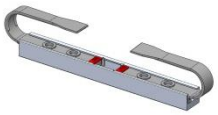

Профиль с термобарьером, крепящийся при помощи резьбовых нагелей

Резьбовой нагель 6 шт.

Профиль с термобарьером, крепящийся при помощи втулок установочного штифта

Втулка установочного штифта 6 шт.

Винт M8x65 6 шт.

Установочная втулка 6 шт.

Закрепление петли на профиле с помощью:

Способ монтажа на профилях без термобарьера.

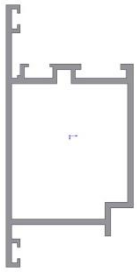

Установочных втулок:

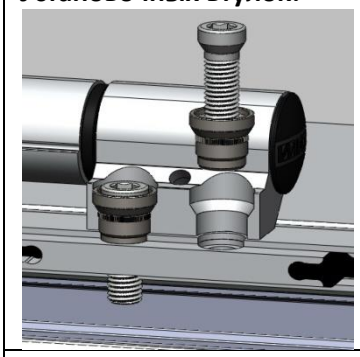

Просверлить в профиле отверстие ϕ 11 мм.

Установочного винта:

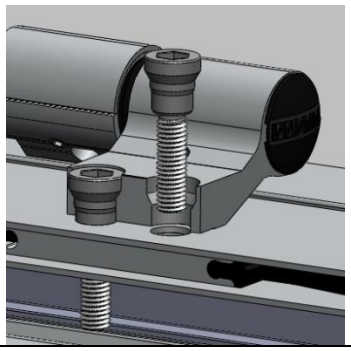

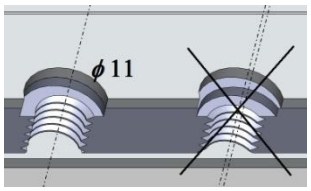

Просверлить в профиле отверстие ϕ 11 мм.

При затягивании винтов проследите за тем чтобы отверстия блок - профиль были совмещены

Способ монтажа на профилях с термобарьером.

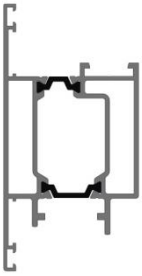

Резьбовые нагели

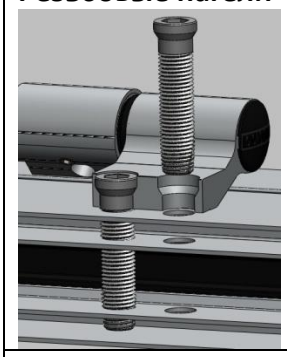

Просверлить в профиле отверстие ϕ 11 мм сквозь 3 стенки.

Втулки установочного штифта:

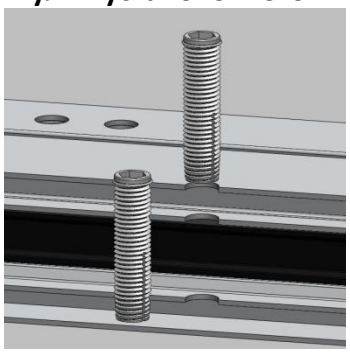

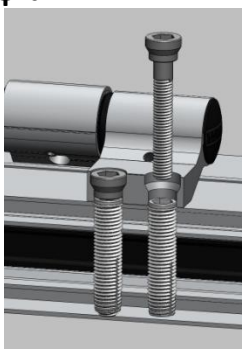

Просверлить в профиле отверстие ϕ 11 мм сквозь 3 стенки. Ввинчиваем втулку, затем привинчиваем крыло.

Регулировка петли:

Регулировка зажима уплотнения:

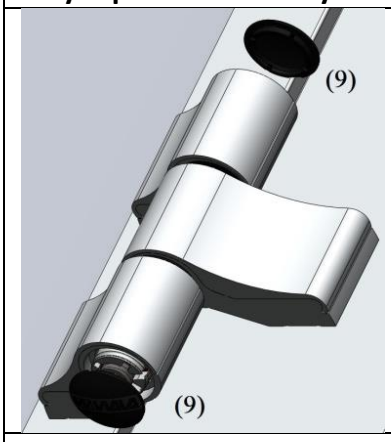

Снять заглушки (9) (напр. используя плоскую отвертку).

С открытой дверью ослабить прижимной винт M6x5 (10) в верхнем и нижнем крыльях.

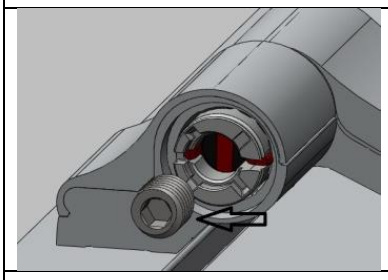

Полностью выкрутить прижимной винт M12 в обоих крыльях (верхнее и нижнее).

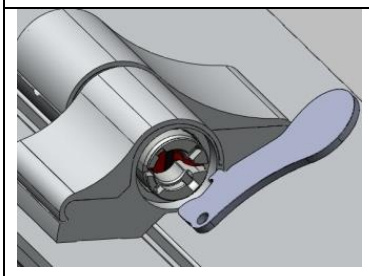

Закрепление:

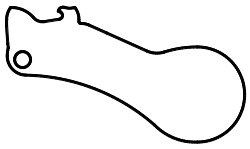	КЛЮЧ „WALA“
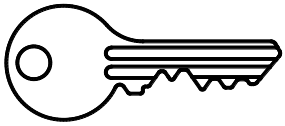	КЛЮЧ ТИПА „LOB”
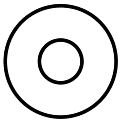	ПОДКЛАДКА **ИЛИ** ШАЙБА ϕ30
	Плоскую отвертка шириной 15 мм

Доступны следующие положения прижима уплотнения:

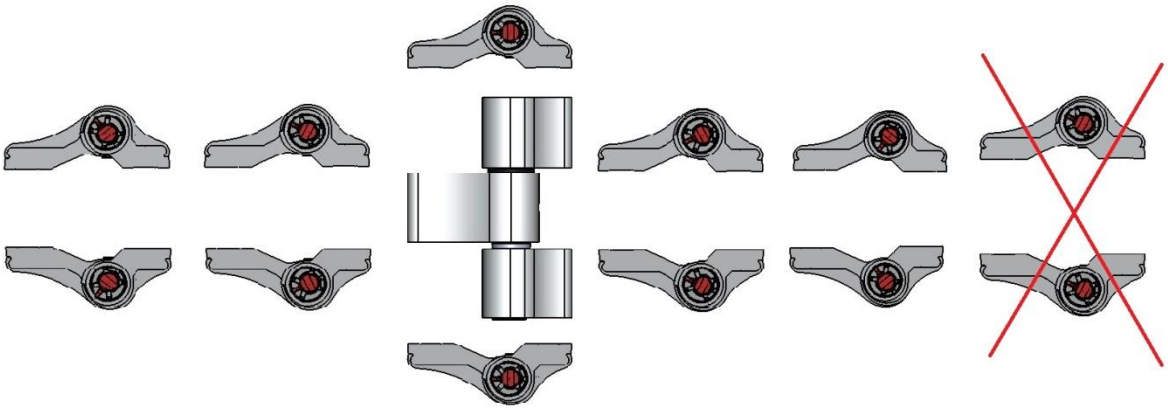

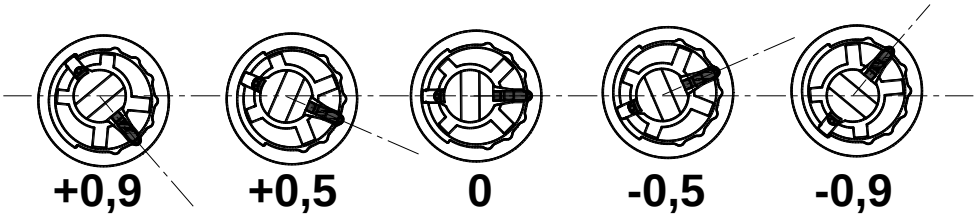

После выполнения регулировки необходимо:

- ввинтить прижимной винт М12 [до ощущения сопротивления],
- ввинтить и затянуть прижимной винт М6х5 (10)
- поставить заглушку (9)

Регулировка по ВЕРТИКАЛИ:

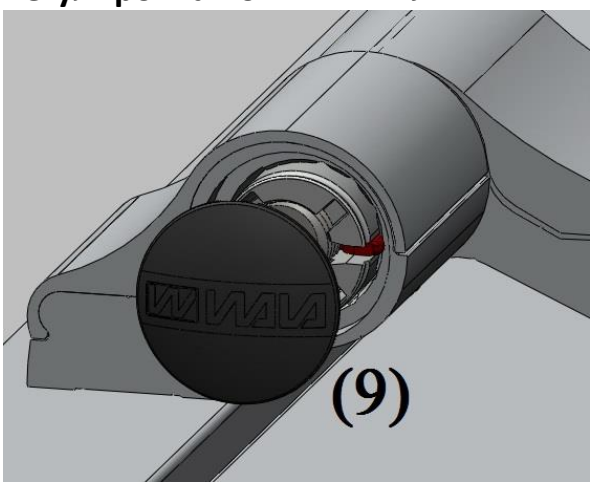

Снять нижнюю заглушку (9) (напр. используя плоскую отвертку).

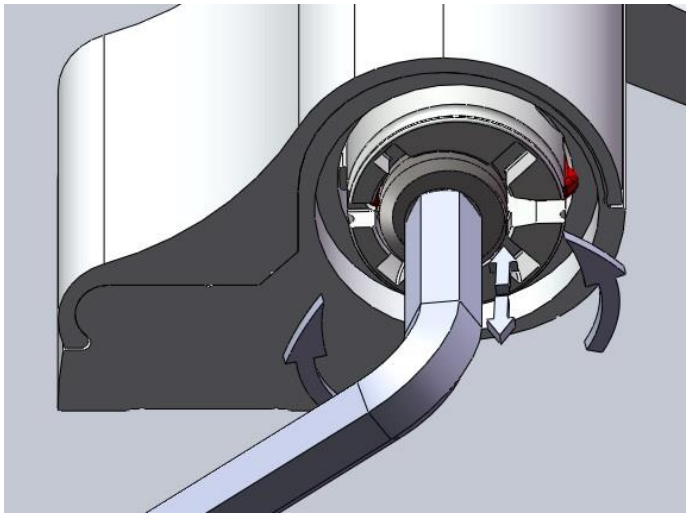

Затягиванием прижимного винта М12 осуществляется плавная регулировка по вертикали (+ 4мм).

После выполнения регулировки

- поставить нижнюю заглушку (9)

Регулировка ширины зазора крыло-дверная коробка

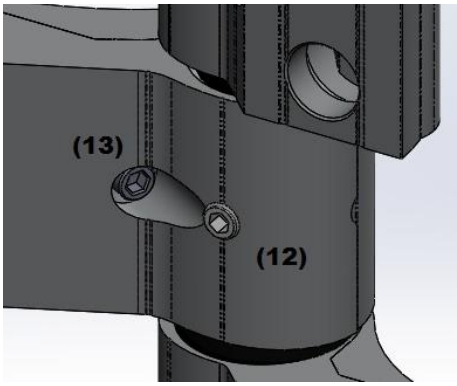

С открытой дверью ослабить винт М4 (13), фиксирующий накладку, и прижимной винт М6х5 (12).

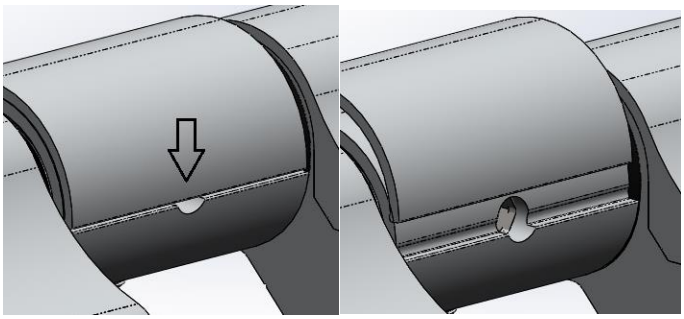

Используя технологическое отверстие, подденьте накладку отверткой, чтобы открыть регулировочное отверстие. Регулировка производится вращением винта имбусным ключом #4.

Зазор регулируется в пределах ±3,1 мм

После выполнения регулировки:

- затянуть прижимной винт М6х5 (12),
- прижать накладку,
- вкрутить винт М4 (13).